ЖКУИ.672233.087 ГЧ

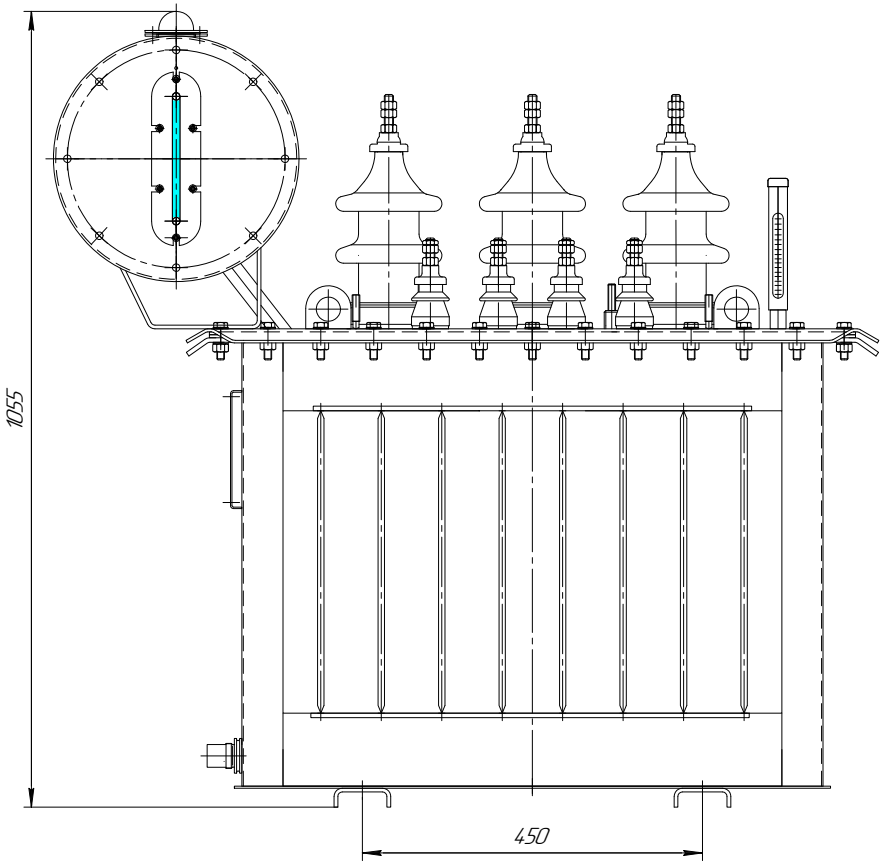

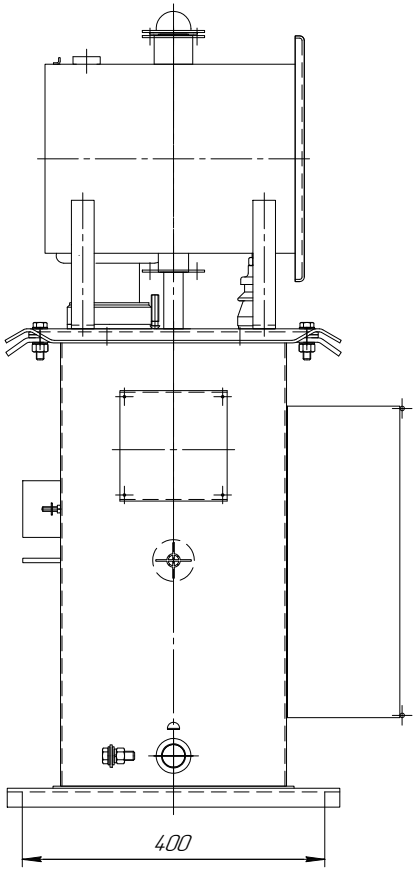

Шпилька ввода ВН и НН

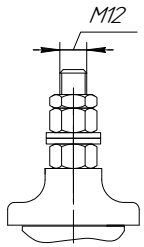

Крюк для подъема

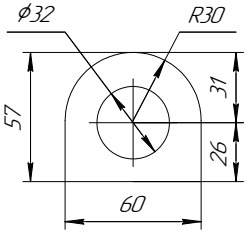

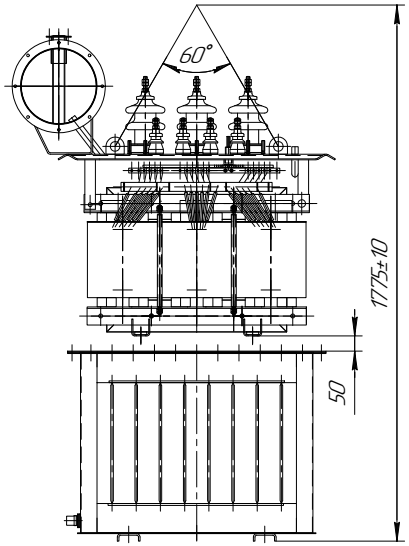

Транспортный ролик

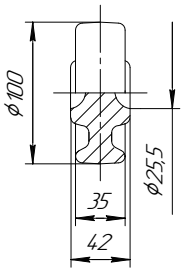

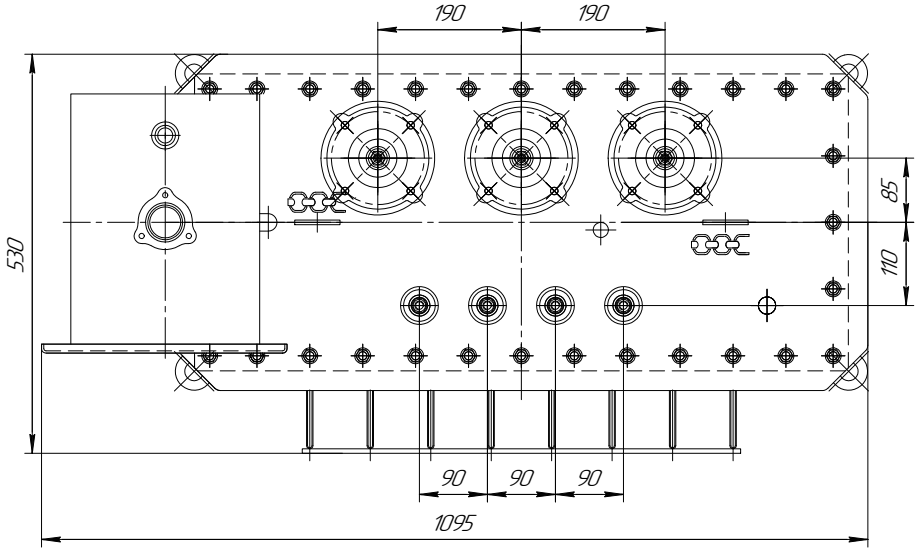

Подъем трансформатора

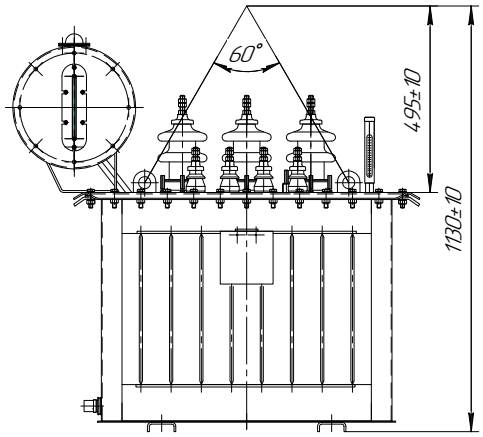

Наименование	Масса, кг
Масло трансформатора	94
Полная масса трансформатора	360

1. *Размеры для справок
2. ВНИМАНИЕ! Активная часть связана с крышкой. Подъем активной части производить за пластины, расположенные на крышке.
3. Трансформатор поставляется заводом с запломбированными пробками для взятия пробы и слива масла и крышкой трансформатора
4. Знак строповки и центр масс выполнить по ГОСТ 14192

					ЖКУИ.672233.087 ГЧ			
Изм.	Лист	№ докум.	Подп.	Дата	Трансформатор Габаритный чертеж	Лит.	Масса	Масштаб
Разраб.		Еркимбек				А	См.табл	1:1
Пров.		Куанышев				Лист	Листов 1	
Т.контр.		Тастанбекова			(косой стык провод-провод)	АО "КТЗ"		
Н.контр.		Бейсбаева						
Утв.		Налибаев						

Копировал Формат А2

Перв. примен. ЖКУИ.672233.087

Справ. № ТМ-63 стандартный

Подп. и дата

Инв. № дубл.

Взам. инв. №

Подп. и дата

Инв. № подл.